КТЛ
ПРОИЗВОДСТВЕННАЯ КОМПАНИЯ
+7 (8634) 43-12-47 | ctl.probka@gmail.com | www.ctl-probka.ru

Многооборотная поликарбонатная бутыль 18,9 литра с ручкой (Ярославль)

Вес	720 (±5) грамм
Технология производства	экструзия
Максимальная температура мойки	65 °C

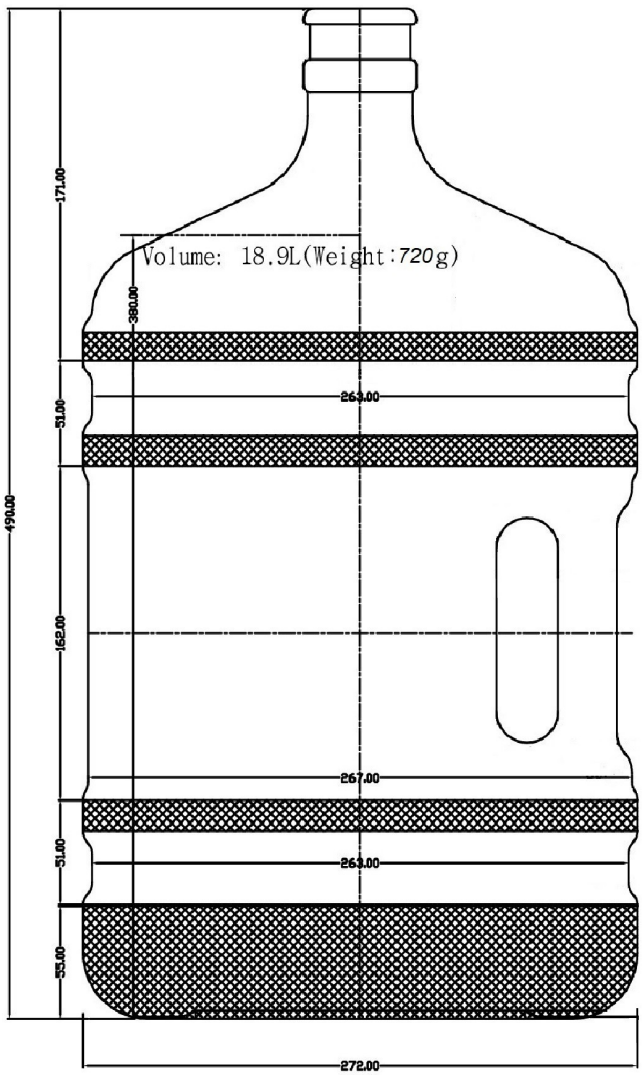

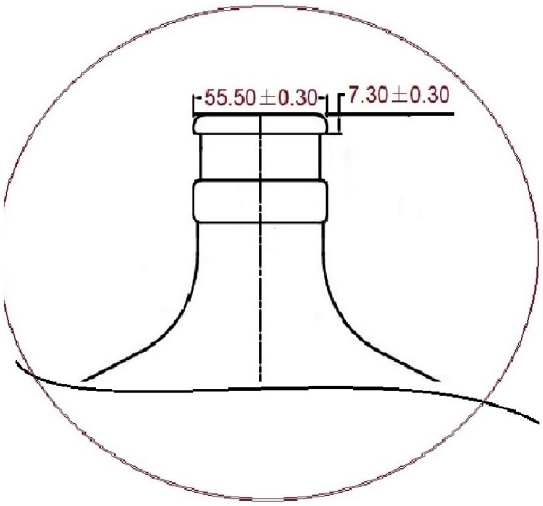

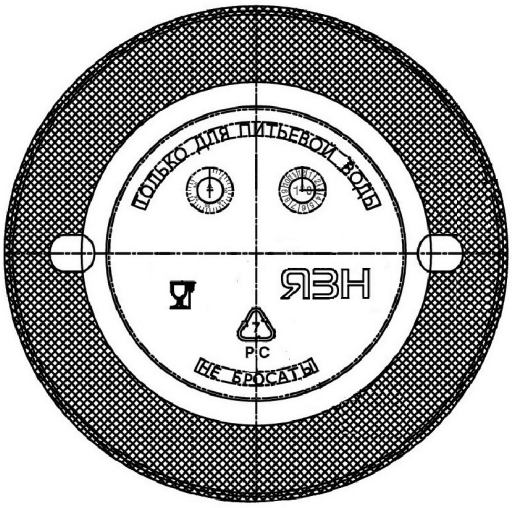
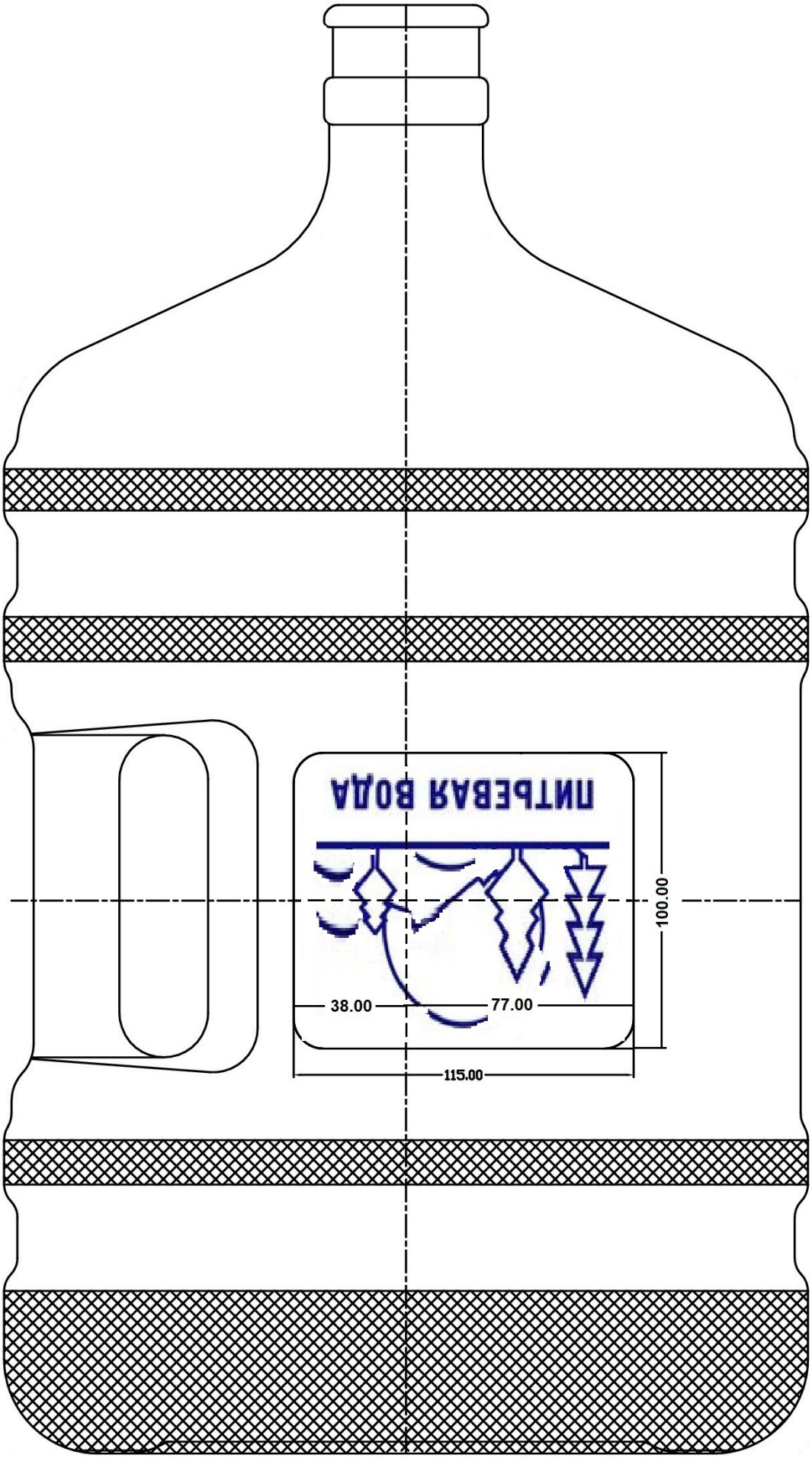
КТЛ
ПРОИЗВОДСТВЕННАЯ КОМПАНИЯ
+7 (8634) 43-12-47 | ctl.probka@gmail.com | www.ctl-probka.ru